STAN S POTISKEM - BALÍČEK č. 7

NŮŽKOVÉ PÁRTY STANY & POTISK
+420 777 979 111
www.redx.cz

4x4m

Obsah balíčku č. 7:
- konstrukce stanu
- střecha s celoplošným digitálním potiskem
- 3ks 4m bočnice s celoplošným digitálním potiskem
- 1ks 4m polobočnice s celoplošným digit. potiskem

Typ konstrukce:
- PROFI PLUS
- PROFI EXTREME
- PROFI EXTREME COMPOSITE

SKICA PRO VLOŽENÍ GRAFIKY

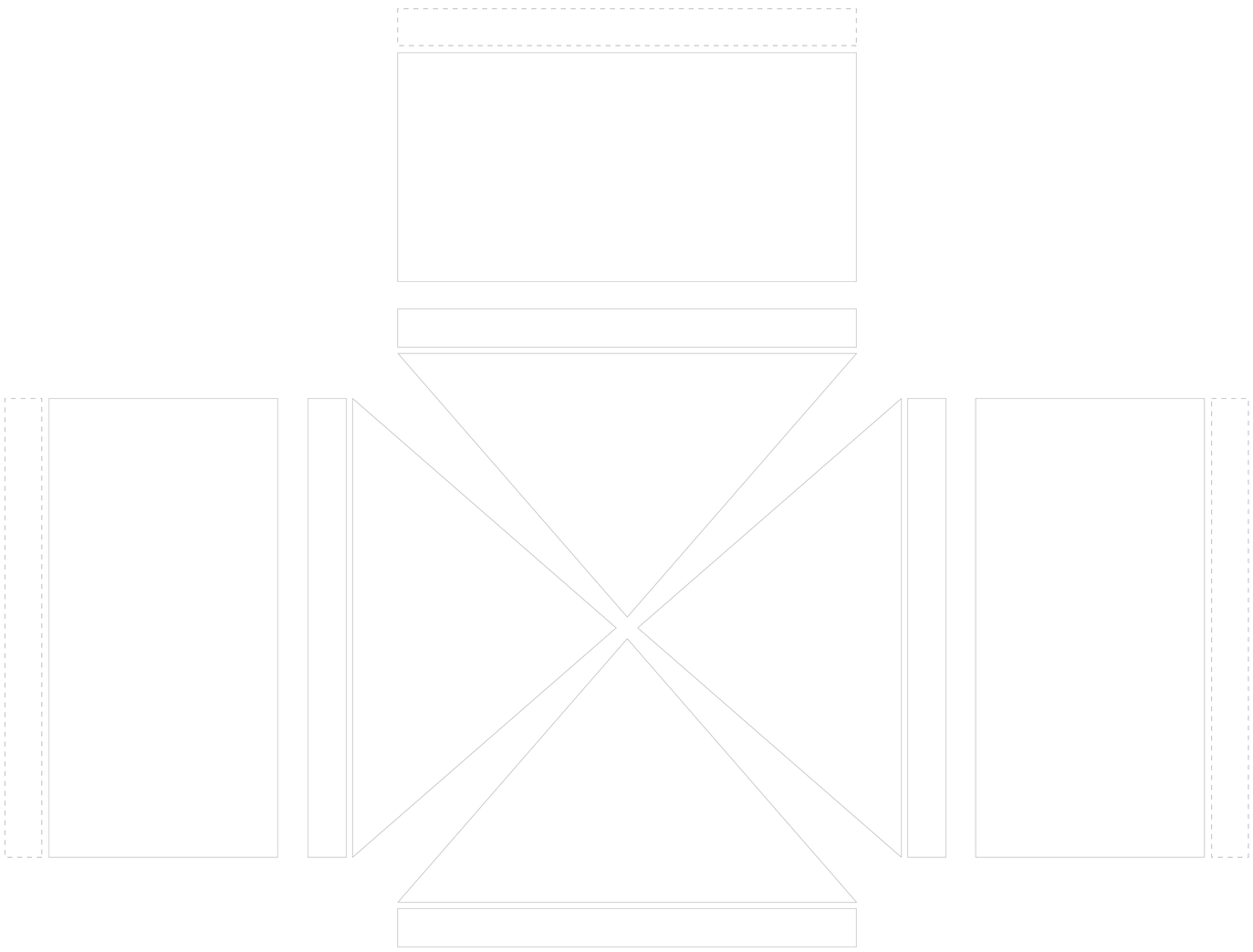

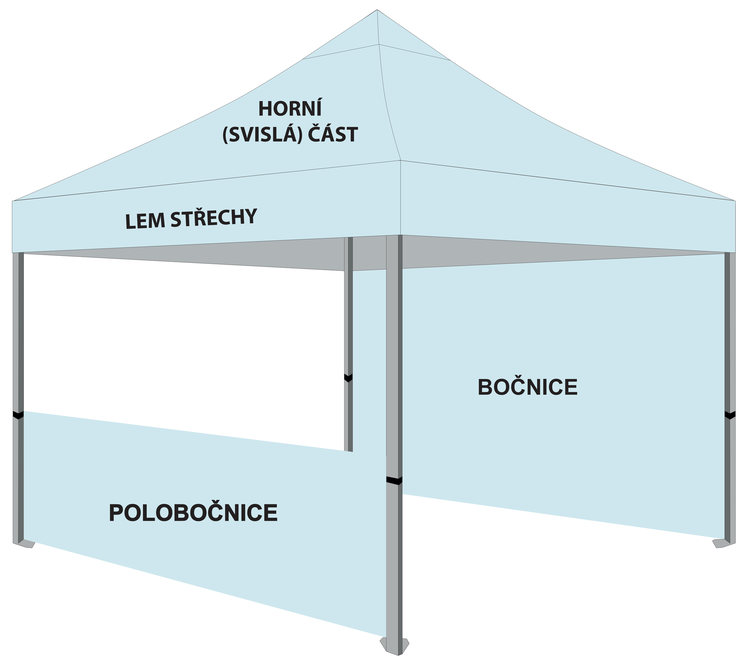

= PVC lem, na který se nemůže tisknout.

HORNÍ (SVISLÉ) ČÁSTI STŘECHY A LEMY STŘECHY

LEVÁ STRANA STŘECHY | PŘEDNÍ STRANA STŘECHY | PRAVÁ STRANA STŘECHY | ZADNÍ STRANA STŘECHY

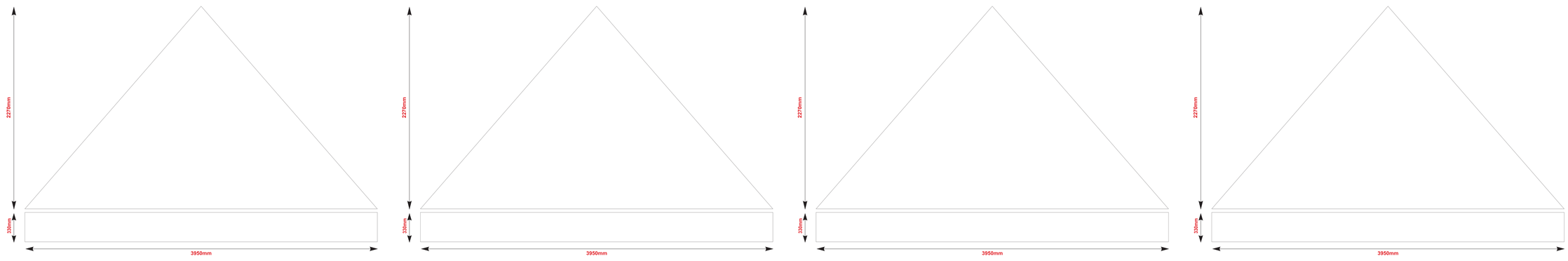

LEVÝ LEM STŘECHY | PŘEDNÍ LEM STŘECHY | PRAVÝ LEM STŘECHY | ZADNÍ LEM STŘECHY

BOČNICE

4m BOČNICE

BOČNICE

4m BOČNICE

BOČNICE

4m BOČNICE

POLOBOČNICE

4m POLOBOČNICE

Grafický vizuál je vytvořen pouze pro informační účely a reálný vzhled finálního produktu se může lišit z důvodu technologických a optických omezení.
Skutečná barva látky může být věcí subjektivního posouzení, limitů lidského oka, světelných podmínek a barevných rozdílů způsobených podáním lesklých a matných materiálů.
Výrobce si vyhrazuje právo na mírnou změnu polohy kresby nebo nápisu z důvodu zamezení jejich kolize s technologickými štěrbinami, součástmi nebo prošívacími liniemi na povrchu.